FIAT SCUDO / E-SCUDO (skladové vozy)

ZROZENO K PRÁCI

CENÍK 10/2026

Akční cena již od

509 000 Kč bez DPH

Prodloužená záruka*

8 let / 200 000 km

Operativní leasing EASY LEASE**

od 7 590 Kč měsíčně

Využijte možnosti odkladu splátek financování***

o 8 měsíců

FIAT PROFESSIONAL

www.fiatprofessional.cz

Bližší informace o podmínkách naleznete na poslední straně

FIAT SCUDO

KLÍČOVÉ VLASTNOSTI

Komfortní pracoviště řidiče může být vybaveno 10“ infotainmentem s bezdrátovým propojením s telefonem pomocí Android Auto a Apple CarPlay

Nové motory 2.2 MTJ nabízí vysoký výkon a točivý moment při snížení spotřeby paliva a emisí CO_2 až o 10 %. Nebo můžete zvolit elektrické e-Scudo s dojezdem až 352 km.

Výška jen 1,9 m

LED světlomety

Dvě délky karoserie, nákladový prostor až 6,6 m^3 a ložná plocha pro 2 nebo 3 europalety

6° manuální nebo 8° automatická převodovka

K dispozici také jako 6-místné Polokombi nebo Polokombi Flexi s posuvnou přepážkou.

www.fiatprofessional.cz

FIAT SCUDO

KLÍČOVÉ VLASTNOSTI

Polokombi Flexi je vybaveno posuvnou lavicí ve 2. řadě a sklopnou přepážkou.
V případě obsazení pouze 1. řady sedadel tak můžete zvětšit objem nákladového prostoru na 4,7 m^3 u délky L2 a až na 5,5 m^3 u délky L3.

Dvousedadlo spolujezdce MAGIC CARGO se sklopným sedákem v pravé části a otvorem v přepážce zvětší využitelný objem nákladového prostoru na 5,8 m^3 u verze Van L2 a na 6,6 m^3 u verze Van L3. Umožní také přepravu předmětů o délce až 3,67 m u verze Van L2 a 4,02 m u verze Van L3.

FIAT SCUDO může být vybaven LED předními světlomety, které mají o 35 % vyšší světelný výkon a současně nižší spotřebu energie oproti halogenovým světlometům.

FIAT SCUDO

EDICE PROFESSIONAL

Akční ceny v Kč bez DPH

SCUDO VAN			1.5 MTJ 120k MT6	2.2 MTJ 150k MT6	2.2 MTJ 150k AT8
L2	5,3 m³	Standardní nosnost	~~796 000~~ 539 000*	~~876 000~~ 599 000*	
L3	6,1 m³	Zvýšená nosnost		~~931 000~~ 629 000*	~~981 000~~ 654 000*

*Pouze skladové zásoby

Operativní leasing EASY LEASE****

od 8 190 Kč měsíčně

Prodloužená záruka*

8 let / 200 000 km

Praktická a komfortní

výbava navíc

- Rádio s 10“ dotykovým displejem a bezdrátovým Android Auto a Apple CarPlay
- Digitální přístrojový panel s barevným 10“ displejem
- Zadní 180° parkovací kamera
- Přední mlhové světlomety
- Elektricky sklopná zpětná zrcátka
- Lavice spolujezdce MAGIC CARGO prodlužující nákladový prostor
- Dřevěná protiskluzová podlaha v nákladovém prostoru
- Plnohodnotné rezervní kolo

www.fiatprofessional.cz

Bližší informace o podmínkách naleznete na poslední straně

FIAT SCUDO

VAN A POLOKOMBI

Ceny v Kč bez DPH

SCUDO VAN			1.5 MTJ 120k MT6	2.2 MTJ 150k MT6	2.2 MTJ 150k AT8	2.2 MTJ 180k AT8
L2	**5,3 m³**	**Standardní nosnost**	**745 000*** (506.5NS.4)	**825 000*** (506.5NG.4)	**875 000*** (506.5NF.4)	**905 000*** (506.5ND.4)
L3	**6,1 m³**	**Zvýšená nosnost**	**800 000*** (506.6NS.4)	**880 000*** (506.6NG.4)	**930 000*** (506.6NF.4)	**960 000*** (506.6ND.4)
SCUDO POLOKOMBI						
L2	**3,2 m³**	**Standardní nosnost**		**910 000*** (506.8NG.4)	**960 000*** (506.8NF.4)	**990 000*** (506.8ND.4)
L2 FLEXI	**3,2 m³**	**Standardní nosnost**	**845 000*** (506.7HS.4)	**925 000*** (506.7HG.4)		
L3	**4,0 m³**	**Zvýšená nosnost**		**965 000*** (506.BNG.4)	**1 015 000*** (506.BNF.4)	**1 045 000*** (506.BND.4)
L3 FLEXI	**4,0 m³**	**Zvýšená nosnost**		**980 000*** (506.AHG.4)		

*Pouze skladové zásoby

Akční cena již od

509 000 Kč bez DPH

Prodloužená záruka*

8 let / 200 000 km

Široká nabídka vozů

skladem

Pro kompletní nabídku akčních cen kontaktujte autorizovaného prodejce FIAT PROFESSIONAL

www.fiatprofessional.cz

Bližší informace o podmínkách naleznete na poslední straně

FIAT e-SCUDO

VAN A POLOKOMBI

Ceny v Kč bez DPH

e-SCUDO VAN			Baterie 50 kWh	Baterie 75 kWh
L2	**5,3 m³**	**Standardní nosnost**	**895 000*** (507.5N4.4)	**1 055 000*** (507.5N5.4)
L3	**6,1 m³**	**Standardní nosnost**	**950 000*** (507.6N4.4)	**1 110 000*** (507.6N5.4)

e-SCUDO POLOKOMBI				
L2	**3,2 m³**	**Standardní nosnost**	**980 000*** (507.8N4.4)	**1 140 000*** (507.8N5.4)
L3	**4,0 m³**	**Standardní nosnost**	**1 035 000*** (507.BN4.4)	**1 195 000*** (507.BN5.4)

*Pouze skladové zásoby

Vybrané elektrické verze za cenu dieselu

Prodloužená záruka*

8 let / 200 000 km

Pro kompletní nabídku akčních cen kontaktujte autorizovaného prodejce FIAT PROFESSIONAL

www.fiatprofessional.cz

Bližší informace o podmínkách naleznete na poslední straně

FIAT SCUDO

STANDARDNÍ VÝBAVA

KOMFORT

Manuální klimatizace
Rádio s Bluetooth, USB, DAB, 4 reproduktory
Tempomat a omezovač rychlosti
Ovládání audia a tempomatu na volantu
Výškově a podélně nastavitelný volant
Elektricky ovládaná přední okna s dojezdy
Elektricky ovládaná a vyhřívaná vnější zrcátka
Vrstvené akustické čelní sklo, zesílená boční okna
Centrální zamykání s dálkovým ovládáním
Sedadlo řidiče nastavitelné výškově, loketní a bederní opěrka
Dvousedadlo spolujezdce, odkládací prostor pod sedadlem

BEZPEČNOST

Airbag řidiče a spolujezdce
ABS + EBA + EBD + ESP + ASR + Asistent rozjezdu do kopce
Autonomní nouzové brzdění s rozpoznáním chodců a cyklistů
Elektrická ruční brzda
Kontrola tlaku vzduchu v pneumatikách (nepřímá)
Asistent udržování v jízdním pruhu
Rozpoznání dopravních značek s omezením rychlosti
Inteligentní rychlostní asistent
Pokročilé hlídání pozornosti a únavy řidiče
Halogenové světlomety s denním svícením
Automatické přepínání dálkových světlometů
Světelný a dešťový senzor
Zadní parkovací senzory

FUNKCE

Zadní dvoukřídlé dveře plechové s otevíráním do 180°
Pravé boční posuvné dveře, plechové
Dělící přepážka pevná, plechová
Osvětlení nákladového prostoru vpředu a vzadu
Kotevní body na podlaze nákladového prostoru (6/8)
Zásuvka 12V 120W na palubní desce
Ocelová kola s pneu 215/65 R16, sada na opravu defektu
Tlumiče s variabilním odpružením dle zatížení vozidla

EDICE PROFESSIONAL navíc

Rádio 10“ s bezdrátovým Android Auto a Apple CarPlay
Digitální přístrojový panel s barevným 10“ displejem
Zadní parkovací kamera
Přední mlhové světlomety
Elektricky sklopná vnější zpětná zrcátka
12V zásuvka v nákladovém prostoru
Odklápěcí dvousedadlo spolujezdce MAGIC CARGO
Dřevěná protiskluzová podlaha v nákladovém prostoru
Plnohodnotné rezervní kolo

POLOKOMBI navíc

Třímístná lavice ve 2. řadě
Boční pevná okna a obložení interiéru ve 2. řadě
Boční airbagy vpředu
Dělící přepážka pevná, prosklená
Kotevní body na podlaze nákladového prostoru (4/6)
Dělící přepážka sklopná, horní část z pletiva (pouze Flexi)
Dřevěná podlaha v nákladovém prostoru (pouze Flexi)

e-SCUDO navíc

Baterie Lithium-ion 50/75 kWh, záruka 8 let / 160 000 km
Třífázová palubní nabíječka AC 11 kW
Rychlonabíjení DC 100 kW
Nabíjecí kabel pro AC wallbox (Mode 3, Typ 2, 6 metrů)

www.fiatprofessional.cz

FIAT SCUDO

VOLITELNÁ VÝBAVA

Ceny v Kč bez DPH

Kód	Nákladový prostor	Van	Polokombi	Flexi
FI8	Boční posuvné dveře vlevo Pro Van plechové, Pro Polokombi prosklené *Nelze objednat s: 211*	16 000	16 000	16 000
FHN	Zadní dveře dvoukřídlé, prosklené Otevírání do 180°, vyhřívaná okna, stěrač, prosklená přepážka *Nelze objednat s: BN0, FI5, FGU, BN2, BN3*	12 000	12 000	12 000
FHO	Zadní dveře výklopné, prosklené Vyhřívané okno, stěrač, prosklená přepážka *Nelze objednat s: BN0, FI5, BN2, BN3, K4A*	12 000	12 000	12 000
FHP	Zadní dveře výklopné, prosklené, s výklopným oknem Vyhřívané okno, stěrač, prosklená přepážka *Nelze objednat s: BN0, FI5, BN2, BN3, K4A*	16 000	16 000	X
FGR	Boční okna ve 2. řadě, pevná, tónovaná *Nelze objednat s: K4A*	5 000	standard	standard
FGO	Boční okna ve 2. řadě, pevná, 90% zatmavení *Nelze objednat s: Y73, K4A*	9 000	X	X
Y73	Boční okna ve 2. řadě, posuvná, 70% zatmavení *Nelze objednat s: FGO, K4A*	16 000	X	x
FGQ	Boční okna ve 2. řadě, posuvná, 70% zatmavení *Nelze objednat s: F9T, 211, K4A*	X	X	16 000
FGU	Boční okna ve 2. a 3. řadě, pevná Obsahuje zadní dvoukřídlé prosklené dveře (FHN) *Nelze objednat s: BN0, FI5, FA7, FHN, BN2, BN3, K4A*	22 000	17 000	17 000
FA6	Dřevěná podlaha s protiskluzovou úpravou (9 mm) *Nelze objednat s: FA7, C71*	16 000	16 000	standard
FA7	Dřevěná podlaha s protiskluzovou úpravou (9 mm) + dřevěné obložení bočních stěn (6 mm) Obsahuje vnitřní kliky posuvných dveří 2. řady (KA4) *Nelze objednat s: FHO, FHP, FGU, C71, FA6, K4A*	24 000	24 000	X
FA0	Zesílené LED osvětlení nákladového prostoru	4 000	X	X
FFL	Prosklená přepážka se zvýšenou izolací *Větší prohnutí přepážky snižuje ložnou délku*	8 000	X	X
K4A	Vnitřní kliky posuvných dveří 2. řady *Standard při výklopných zadních dveřích nebo při prosklení 2. řady nebo při bezklíčovém odemykání*	2 000	X	X

FIAT SCUDO

VOLITELNÁ VÝBAVA

Ceny v Kč bez DPH

Kód	Funkčnost	Van	Polokombi	Flexi
F86	Zvýšená celková hmotnost Zvýšené odpružení, světlá výška 175 mm *Nelze s: F1W; Standard pro spalovací vozy L3; Zvyšuje celkovou výšku vozidla na 1,93m)*	18 000	18 000	18 000
KN0	Tažné zařízení odnímatelné *Demontovatelné bez nářadí* *Nelze objednat s: F5D; Pro e-Scudo lze objednat pouze jako příslušenství*	22 000	22 000	22 000
F5D	Tažné zařízení kombinované (koule a hák) *Demontovatelné s nářadím* *Nelze objednat s: KN0; Pro e-Scudo lze objednat pouze jako příslušenství*	24 000	24 000	24 000
FJC	17“ ocelová kola s celoročními pneu 215/60 R17 3PMSF	14 000	14 000	14 000
FJ7	17“ kola z lehkých slitin s pneu 215/60 R17 C *Nelze objednat s: F1W, FG9*	20 000	20 000	X
FFZ	Rezervní kolo plnohodnotné, ocelové (v ceně Edice Professional) *Nelze objednat s: F1W, FG9*	6 000	6 000	6 000
Y1G	LED přední světlomety	16 000	16 000	X

Kód	Kabina	Van	Polokombi	Flexi
FHE	Samostatné sedadlo spolujezdce s loketní opěrkou *Nelze objednat s: FHF, C71*	2 000	2 000	2 000
FHF	Dvousedadlo spolujezdce MAGIC CARGO (odklápěcí krajní sedák pro náklad extra dlouhých předmětů + sklopné prostřední opěradlo do podoby stolku) *Nelze objednat s: FHE, C71*	16 000	X	X
F8V	Nezávislé vodní topení Webasto 5 kW s dálkovým ovládáním *Dostupné pouze pro 2.2 MTJ; Bez možnosti programování* *Objednat pouze s: Y1T nebo FIK nebo KO0 nebo KO1 nebo 211*	22 000	22 000	X
FEM	Příprava pro přídavnou klimatizaci (pro přestavby) *Nelze objednat pro e-Scudo*	14 000	X	X
F7S	Příprava pro upozornění zapnutí pásů 2. řady	2 000	X	X

Kód	Elektromobilita	Van	Polokombi	Flexi
FSN	e-PTO: výstup z trakční baterie (pouze e-Scudo) Konektor v motorovém prostoru; 400V / 5 kW *Tato položka odstraňuje vyhřívaný volant*	14 000	X	X

FIAT SCUDO

PAKETY

Ceny v Kč bez DPH

Kód	Název a obsah	Van	Polokombi	Flexi
C71	**PROFESSIONAL (v ceně Edice Professional)** Paket VISIBILITY (FFH) Paket CITY (FI3) Odklápěcí dvousedadlo spolujezdce MAGIC CARGO (FHF) Dřevěná protiskluzová podlaha v nákladovém prostoru (FA6) *Nelze objednat s: FI3, FI4, FI5, K9C, BN0, BN4, BN5, FIK, FA6, FA7, K4H, FF8, FHE, FHF, FFH, K99*	45 000	X	X
FFH	**VISIBILITY** Přední mlhové světlomety Elektricky sklopná zrcátka (Y15) 12V 120W zásuvka v nákladovém prostoru (KHA) *Nelze objednat s: C71, FIK, K4H, FF8, BN0, BN2, BN3, FI5*	6 000	6 000	6 000
FI3	**CITY** Zadní parkovací kamera Visiopark 180° Rádio s 10“ dotykovým displejem, Android Auto, Apple CarPlay (K98) Digitální přístrojový panel s barevným 10“ displejem (Y0X) *Nelze objednat s: FI4, FI5, K9C, BN0, BN2, BN4, BN5, K99, C71*	25 000	25 000	25 000
FI4	**CITY PLUS** Pakety VISIBILITY (FFH) Paket CITY (FI3) Přední a boční parkovací senzory (FI2) Hlídání mrtvého úhlu (YWQ) *Nelze objednat s: C71, FI3, FI5, K9C, BN0, BN2, BN3, BN4, BN5, K99*	35 000	35 000	X
FI5	**DYNAMIC SURROUND VIEW** Pakety VISIBILITY (FFH) Paket CITY PLUS (FI4) Digitální vnitřní zpětné zrcátko s obrazem ze dvou kamer: nad zadními dveřmi a pod pravým zpětným zrcátkem *Nelze objednat s: C71, K9C, FHN, FHO, FHP, FGU, FI3, FI4, FFH, K99, BN0, BN2, BN4, BN5*	40 000	40 000	X
K9C	**TECHNO** Paket VISIBILITY (FFH) Rádio s 10“ dotykovým displejem, Android Auto, Apple CarPlay a navigací Digitální přístrojový panel s barevným 10“ displejem (Y0X) Bezdrátové nabíjení telefonu (pouze Polokombi Flexi) (Y0K) *Nelze objednat s: C71, FI3, FI4, FI5, K99, BN0, BN2, BN3, BN4, BN5, 211*	32 000	32 000	32 000

FIAT SCUDO

PAKETY

Ceny v Kč bez DPH

Kód	Název a obsah	Van	Polokombi	Flexi
Y1T	**WINTER** Vyhřívaná přední sedadla (řidič + krajní sedadlo spolujezdce) Kožený vyhřívaný volant (Y18) Boční a okenní airbagy řidiče a spolujezdce pro Van (FEK) *Nelze objednat s: 211*	16 000	10 000	10 000
FIK	**COMFORT** Paket VISIBILITY (FFH) Automatická dvouzónová klimatizace (KBH) Atermické čelní sklo (YQ5) Bezklíčové otevírání a startování vozu Bezdrátové nabíjení telefonu (Y0K) Kožený volant (KCK) Uzavřené odkládací schránky v palubní desce (Y27) Dekorační prvky na palubní desce a dveřích (F9U) Vnitřní kliky posuvných dveří 2. řady (K4A) *Nelze objednat s: C71, FFH, BN2, BN3, K4A*	26 000	26 000	X
KO0	**ASSIST (pro vozy 2.2 MTJ s manuální převodovkou)** Paket VISIBILITY (FFH) Adaptivní tempomat s funkcí zpomalení do 30 km/h (KXS) Kožený vyhřívaný volant (Y18) Rádio s 10“ dotykovým displejem, Android Auto, Apple CarPlay (K98) Digitální přístrojový panel s barevným 10“ displejem (Y0X) *Nelze s motorem 1.5 MTJ*	30 000	30 000	X
KO1	**ASSIST (pro vozy s automatickou převodovkou a e-Scudo)** Paket VISIBILITY (FFH) Adaptivní tempomat s funkcí Stop&Go (Y3Z) Kožený vyhřívaný volant (Y18) Rádio s 10“ dotykovým displejem, Android Auto, Apple CarPlay (K98) Digitální přístrojový panel s barevným 10“ displejem (Y0X) *Nelze objednat s: FSN*	30 000	30 000	X

FIAT SCUDO

PAKETY

Ceny v Kč bez DPH

Kód	Název a obsah	Van	Polokombi	Flexi
F1W	**WORKSITE (pouze vozy 2.2 MTJ L2)**	28 000	28 000	28 000
F1W	**WORKSITE (pouze vozy 2.2 MTJ L3)**	20 000	20 000	20 000
	Zvýšená nosnost (standard pro vozy L3) (F86) Zvýšené odpružení, světlá výška 175 mm Grip Control – pokročilá kontrola trakce s asistentem sjezdu z kopce HDC (FG9) Ochranný kryt pod motorem (YZW) Celoroční pneumatiky 215/60 R17 3PMSF (FJC) Plnohodnotné rezervní ocelové kolo (FFZ) *Nelze objednat s: K4H, FF8, FJ7, F86, FFZ*			
FG9	**WORKSITE (pouze e-Scudo)**	28 000	28 000	X
	Zvýšená nosnost (F86) Grip Control – pokročilá kontrola trakce s asistentem sjezdu z kopce HDC Ochranný kryt pod motorem (YZW) Celoroční pneumatiky 215/60 R17 3PMSF (FJC) Plnohodnotné rezervní ocelové kolo (FFZ) *Nelze objednat s: K4H, FF8, FJ7*			
F7D	**CONVERTER**	12 000	12 000	12 000
	Zesílený 12V akumulátor (pouze 2.2 MTJ) Zesílený alternátor (pouze 2.2 MTJ) Rozvodná elektrická skříň pro přestavby (FFP) Příprava pro tažné zařízení – svazek elektroinstalace vč. 13-pin zásuvky (YAN)			
K4H	**LOOK (pro vozy L2)**	18 000	18 000	18 000
	Paket VISIBILITY (FFH) Přední nárazník a kliky dveří v barvě karoserie Zadní nárazník v barvě karoserie Boční ochranné lišty a kryty zrcátek lakované černě Ocelová kola s pneu 215/60 R17 s celoplošnými kryty (FJ3) *Nelze objednat s: speciální lakování, F1W, FG9, C71, FFH, BN2* *V případě kombinace s FI5 zůstávají kryty zrcátek v základním černém provedení*			

FIAT SCUDO

PAKETY

Ceny v Kč bez DPH

Kód	Název a obsah	Van	Polokombi	Flexi
FF8	**LOOK (pro vozy L3)** Paket VISIBILITY (FFH) Přední nárazník a kliky dveří v barvě karoserie Boční části zadního nárazníku v barvě karoserie Boční ochranné lišty a kryty zrcátek lakované černě Ocelová kola s pneu 215/60 R17 s celoplošnými kryty (FJ3) *Nelze objednat s: speciální lakování, F1W, C71; FFH, BN3* *V případě kombinace s FI5 zůstávají kryty zrcátek v základním černém provedení*	18 000	18 000	18 000
F9T	**DEKOR** Dekorační prvky a plastové výplně dveří v 1. a 2. řadě Boční posuvné dveře vlevo, prosklené (FI8) Boční okna ve 2. řadě, posuvná, 70% zatmavení (Y73) Reproduktory ve 2. řadě (Y5L) 2x USB-C na levém B-sloupku pro 2. řadu *Nelze objednat s: FGQ, 211*	X	22 000	X
211	**LUXURY** Paket TECHNO (K9C) Kožená přední sedadla (FHD) Vyhřívaná přední sedadla (Y1T) Kožená 3-místná lavice ve 2. řadě (F7O) Kožený vyhřívaný volant (Y18) Dekorační prvky a plastové výplně dveří v 1. a 2. řadě (F9V) Stínící roletky bočních oken ve 2. řadě (KXX) Boční posuvné dveře vlevo, prosklené (FI8) Boční okna ve 2. řadě, pevná, 90% zatmavení (FGO) Audiosystém Tosca: 9x repro + zesilovač + subwoofer (F4R) Zásuvka 230V 150W ve 2. řadě + 12V 120W zásuvka v nákladovém prostoru (F9W) Uzavřené a polstrované odkládací schránky v palubní desce (FFT) *Nelze objednat s: BN2, BN3, BN4, BN5, Y1T, FI8, FHE, K9C*	X	102 000	X

FIAT SCUDO

PAKETY

Ceny v Kč bez DPH

Kód	Kombinované pakety	Van	Polokombi	Flexi
BN0	**TECHNO & DYNAMIC SURROUND VIEW**	56 000	X	X
	Nelze objednat s: C71, FHN, FHO, FHP, FGU, FI3, FI4, FI5, BN4, BN5, FFH, K99, K9C,			
BN2	**TECHNO & DYNAMIC SURROUND VIEW & LOOK & COMFORT (pro vozy L2)**	X	80 000	X
	Nelze objednat s: speciální lakování, BN4, BN5, FI3, FI4, FI5, FHN, FGU, FHP, FHO, K4H, 211, K9C, K99, FIK, FFH			
BN3	**TECHNO & DYNAMIC SURROUND VIEW & LOOK & COMFORT (pro vozy L3)**	X	80 000	X
	Nelze objednat s: speciální lakování, BN4, BN5, FI3, FI4, FI5, FHN, FGU, FHP, FHO, FF8, 211, K9C, K99, FIK, FFH			
BN4	**TECHNO & CITY**	40 000	40 000	40 000
	Nelze objednat s: C71, FI3, FI4, FI5, BN0, BN2, BN3, BN5, K9C, K99, 211			
BN5	**TECHNO & CITY PLUS**	50 000	50 000	X
	Nelze objednat s: C71, FHN, FHO, FHP, FGU, FI3, FI4, FI5, K9C, K99, BN0, BN2, BN3, BN4, 211			

FIAT SCUDO

BARVY

Ceny v Kč bez DPH

5DL	549	**Bílá Gelato**	0

AY6	125	**Šedá Colosseo**	18 000

5DN	861	**Šedá Maestro**	18 000

5DP	632	**Černá Cinema**	18 000

SPECIÁLNÍ LAKOVÁNÍ

A4U	841	**Béžová Tropicale**	30 000
A4R	259	**Žlutá Scopa**	30 000
A4S	070	**Žlutá Oro**	30 000
A4N	277	**Žlutá Postale**	30 000
AQF	143	**Červená Postale**	30 000
A4Q	064	**Červená Fuoco**	30 000
AQD	182	**Červená Passione**	30 000
A4P	067	**Modrá EDF**	30 000
A4V	758	**Modrá KML**	30 000
A4T	455	**Modrá Imperiale**	30 000

FIAT SCUDO

ROZMĚRY A HMOTNOSTI

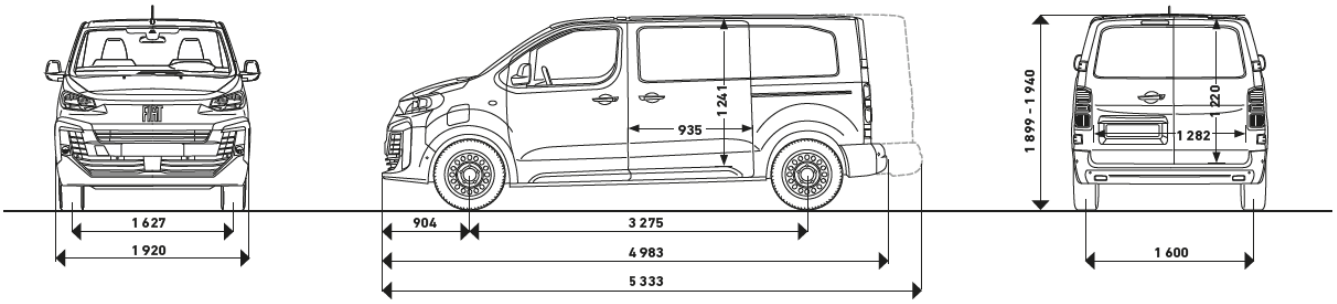

SCUDO VAN L2

Délka	4 983 mm	Rozvor	3 275 mm
Šířka (bez/ se zrcátky)	1 920 / 2 204 mm	Převis přední/zadní	904 / 803 mm
Výška (standard/zvýšená nosnost)	1 895 / 1 930 mm	Rozchod přední/zadní	1 627/ 1 600 mm
Výška s paketem Worksite	1 935 mm	Světlá výška (bez/s Worksite)	150 / 175 mm

NÁKLADOVÝ PROSTOR

Objem (základní/s Magic Cargo)	5,3 / 5,8 m^3	Výška	1 397 mm
Počet europalet	3	Výška nakládací hrany	539 – 608 mm
Délka (základní/s Magic Cargo)	2 512 / 3 674 mm	Šířka / výška bočních dveří	935 / 1 241 mm
Délka v polovině výšky	2 185 mm	Šířka / výška křídlových dveří	1 282 / 1 220 mm
Šířka (max./mezi podběhy)	1 636 / 1 258 mm	Šířka / výška výklopných dveří	1 212 / 1 181 mm

HMOTNOST

(3 místa; standardní konfigurace)

		1.5 MTJ 120k MT6	2.2 MTJ 150k MT6	2.2 MTJ 150k AT8	2.2 MTJ 180k AT8	E-SCUDO 50 kWh	E-SCUDO 75 kWh
Standardní nosnost	Provozní (vč. řidiče)	1 732	1 849	1 879	1 879	1 920	2 095
	Užitečná	914	931	931	931	926	926
	Nejvyšší technicky přípustná	2 646	2 780	2 810	2 810	2 846	3 021
	Brzděný přívěs	2 000	2 300	2 300	2 300	1 000	1 000
Zvýšená nosnost	Provozní (vč. řidiče)	1 732	1 849	1 879	1 879	1 920	2 095
	Užitečná	1 098	1 251	1 221	1 221	1 280	1 135
	Nejvyšší technicky přípustná	2 830	3 100	3 100	3 100	3 200	3 230
	Brzděný přívěs	2 000	2 500	2 500	2 500	1 000	1 000

FIAT SCUDO

ROZMĚRY A HMOTNOSTI

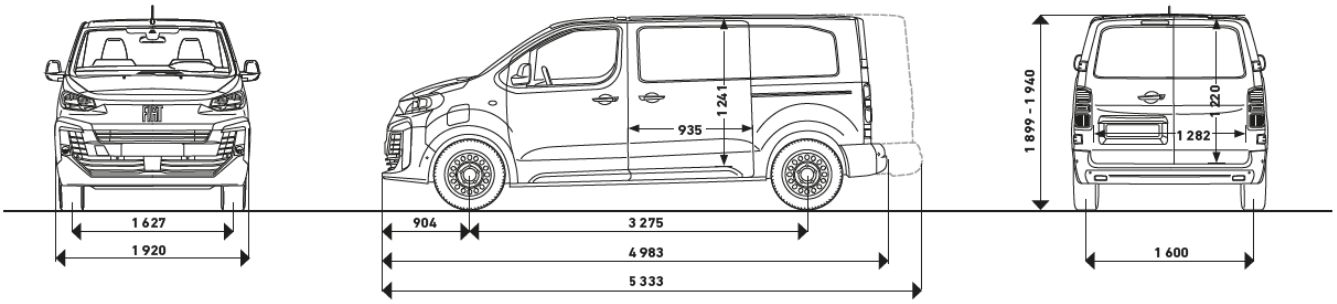

SCUDO VAN L3

Délka	5 333 mm	Rozvor	3 275 mm
Šířka (bez/ se zrcátky)	1 920 / 2 204 mm	Převis přední/zadní	904 / 1 153 mm
Výška	1 930 mm	Rozchod přední/zadní	1 627/ 1 600 mm
Výška s paketem Worksite	1 935 mm	Světlá výška (bez/s Worksite)	150 / 175 mm

NÁKLADOVÝ PROSTOR

Objem (základní/s Magic Cargo)	6,1 / 6,6 m^3	Výška	1 397 mm
Počet europalet	3	Výška nakládací hrany	595 – 628 mm
Délka (základní/s Magic Cargo)	2 862 / 4 024 mm	Šířka / výška bočních dveří	935 / 1 241 mm
Délka v polovině výšky	2 535 mm	Šířka / výška křídlových dveří	1 282 / 1 220 mm
Šířka (max./mezi podběhy)	1 636 / 1 258 mm	Šířka / výška výklopných dveří	1 212 / 1 181 mm

HMOTNOST

(3 místa; standardní konfigurace)

		1.5 MTJ 120k MT6	2.2 MTJ 150k MT6	2.2 MTJ 150k AT8	2.2 MTJ 180k AT8	E-SCUDO 50 kWh	E-SCUDO 75 kWh
Standardní nosnost	Provozní (vč. řidiče)	-	-	-	-	1 942	2 127
	Užitečná	-	-	-	-	925	926
	Nejvyšší technicky přípustná	-	-	-	-	2 867	3 053
	Brzděný přívěs	-	-	-	-	1 000	1 000
Zvýšená nosnost	Provozní (vč. řidiče)	1 784	1 881	1 892	1 894	1 942	2 127
	Užitečná	1 046	1 219	1 208	1 206	1 198	1 063
	Nejvyšší technicky přípustná	2 830	3 100	3 100	3 100	3 140	3 190
	Brzděný přívěs	2 000	2 500	2 500	2 500	1 000	1 000

FIAT SCUDO

ROZMĚRY A HMOTNOSTI

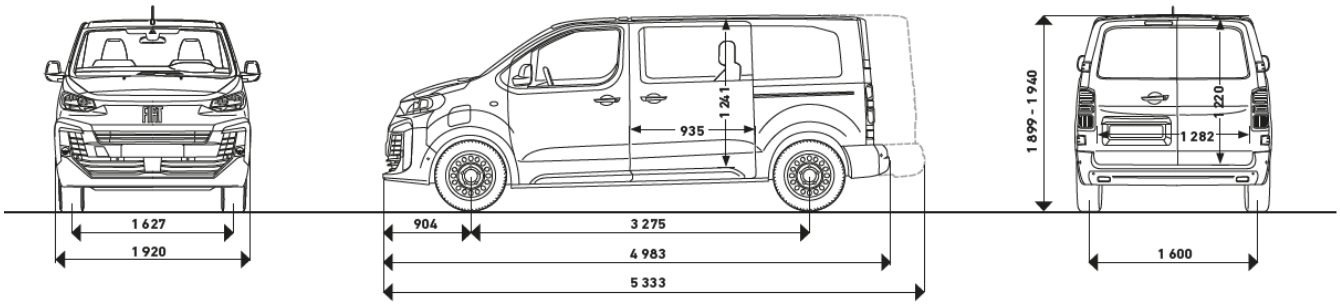

SCUDO POLOKOMBI L2

Délka	4 983 mm	Rozvor	3 275 mm
Šířka (bez/ se zrcátky)	1 920 / 2 204 mm	Převis přední/zadní	904 / 803 mm
Výška (standard/zvýšená nosnost)	1 895 / 1 930 mm	Rozchod přední/zadní	1 627/ 1 600 mm
Výška s paketem Worksite	1 935 mm	Světlá výška (bez/s Worksite)	150 / 175 mm

NÁKLADOVÝ PROSTOR

Objem	3,2 m^3	Výška	1 337 mm
Počet europalet	1	Výška nakládací hrany	539 – 608 mm
Délka / vč. prostoru pod sedadly	1 587 / 2 017 mm	Šířka / výška bočních dveří	935 / 1 241 mm
Délka v polovině výšky	1 352 mm	Šířka / výška křídlových dveří	1 282 / 1 220 mm
Šířka (max./mezi podběhy)	1 636 / 1 258 mm	Šířka / výška výklopných dveří	1 212 / 1 181 mm

HMOTNOST

(6 míst; standardní konfigurace)

		2.2 MTJ 150k MT6	2.2 MTJ 150k AT8	2.2 MTJ 180k AT8	E-SCUDO 50 kWh	E-SCUDO 75 kWh
Standardní nosnost	Provozní (vč. řidiče)	1 930	1 955	1 957	2 051	2 238
	Užitečná	920	925	923	866	862
	Nejvyšší technicky přípustná	2 850	2 880	2 880	2 917	3 100
	Brzděný přívěs	2 300	2 300	2 300	1 000	1 000
Zvýšená nosnost	Provozní (vč. řidiče)	1 930	1 955	1 957	2 051	2 200
	Užitečná	1 170	1 145	1 143	1 049	1 000
	Nejvyšší technicky přípustná	3 100	3 100	3 100	3 100	3 200
	Brzděný přívěs	2 500	2 500	2 500	1 000	1 000

FIAT SCUDO

ROZMĚRY A HMOTNOSTI

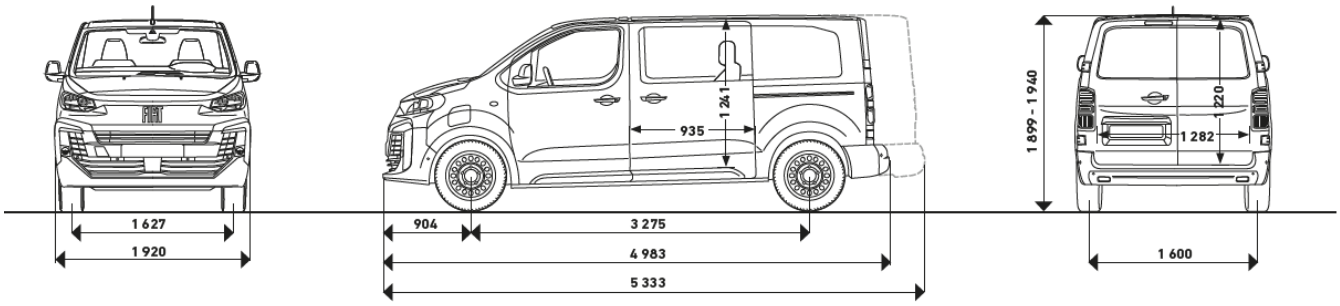

SCUDO POLOKOMBI L3

Délka	5 333 mm	Rozvor	3 275 mm
Šířka (bez/ se zrcátky)	1 920 / 2 204 mm	Převis přední/zadní	904 / 1 153 mm
Výška	1 930 mm	Rozchod přední/zadní	1 627/ 1 600 mm
Výška s paketem Worksite	1 935 mm	Světlá výška (bez/s Worksite)	150 / 175 mm

NÁKLADOVÝ PROSTOR

Objem	4,0 m^3	Výška	1 339 mm
Počet europalet	2	Výška nakládací hrany	595 – 628 mm
Délka / vč. prostoru pod sedadly	1 937 / 2 365 mm	Šířka / výška bočních dveří	935 / 1 241 mm
Délka v polovině výšky	1 700 mm	Šířka / výška křídlových dveří	1 282 / 1 220 mm
Šířka (max./mezi podběhy)	1 636 / 1 258 mm	Šířka / výška výklopných dveří	1 212 / 1 181 mm

HMOTNOST

(6 míst; standardní konfigurace)

		2.2 MTJ 150k MT6	2.2 MTJ 150k AT8	2.2 MTJ 180k AT8	E-SCUDO 50 kWh	E-SCUDO 75 kWh
Standardní nosnost	Provozní (vč. řidiče)	-	-	-	2 075	2 260
	Užitečná	-	-	-	895	840
	Nejvyšší technicky přípustná	-	-	-	2 970	3 100
	Brzděný přívěs	-	-	-	1 000	1 000
Zvýšená nosnost	Provozní (vč. řidiče)	1 950	1 976	1 979	2 075	2 224
	Užitečná	1 150	1 124	1 121	1 025	936
	Nejvyšší technicky přípustná	3 100	3 100	3 100	3 100	3 160
	Brzděný přívěs	2 500	2 500	2 500	1 000	1 000

FIAT SCUDO

ROZMĚRY A HMOTNOSTI

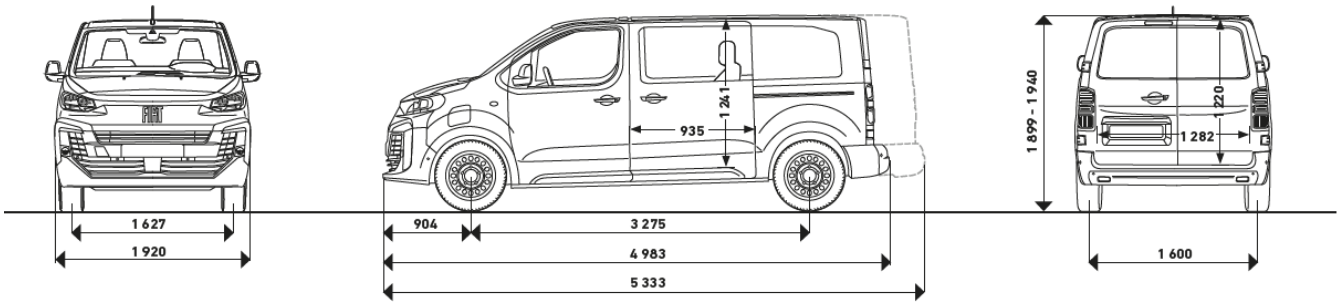

SCUDO POLOKOMBI FLEXI L2

Délka	4 983 mm	Rozvor	3 275 mm
Šířka (bez/ se zrcátky)	1 920 / 2 204 mm	Převis přední/zadní	904 / 803 mm
Výška (standard/zvýšená nosnost)	1 895 / 1 930 mm	Rozchod přední/zadní	1 627/ 1 600 mm
Výška s paketem Worksite	1 935 mm	Světlá výška (bez/s Worksite)	150 / 175 mm

NÁKLADOVÝ PROSTOR

Objem (za 2./1. řadou sedadel)	3,2 / 4,7 m^3	Výška	1 337 mm
Počet europalet	1 / 2	Výška nakládací hrany	539 – 608 mm
Délka za 2. řadou	1 587 mm	Šířka / výška bočních dveří	935 / 1 241 mm
Délka v polovině výšky (za 2./1. ř.)	1 366 / 1 953 mm	Šířka / výška křídlových dveří	1 282 / 1 220 mm
Šířka (max./mezi podběhy)	1 636 / 1 258 mm	Šířka / výška výklopných dveří	1 212 / 1 181 mm

HMOTNOST

(6 míst; standardní konfigurace)

		1.5 MTJ 120k MT6	2.2 MTJ 150k MT6
Standardní nosnost	Provozní (vč. řidiče)	1 838	1 930
	Užitečná	862	920
	Nejvyšší technicky přípustná	2 700	2 850
	Brzděný přívěs	2 000	2 300
Zvýšená nosnost	Provozní (vč. řidiče)	1 838	1 930
	Užitečná	992	1 170
	Nejvyšší technicky přípustná	2 830	3 100
	Brzděný přívěs	2 000	2 500

FIAT SCUDO

ROZMĚRY A HMOTNOSTI

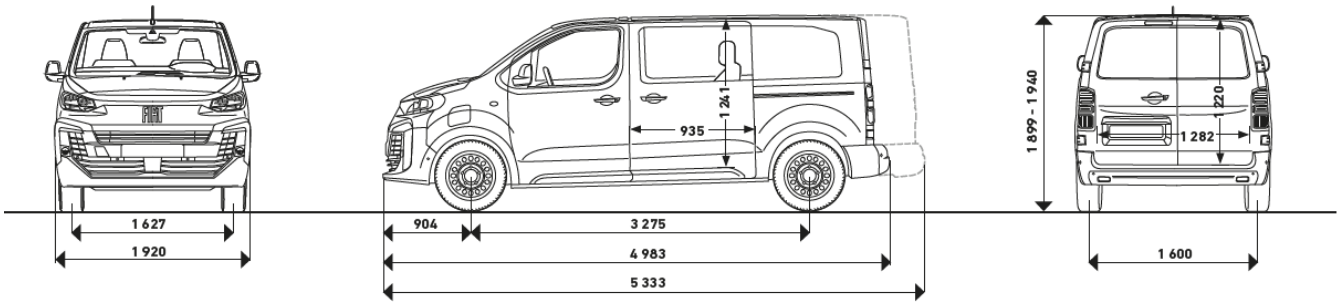

SCUDO POLOKOMBI FLEXI L3

Délka	5 333 mm	Rozvor	3 275 mm
Šířka (bez/ se zrcátky)	1 920 / 2 204 mm	Převis přední/zadní	904 / 1 153 mm
Výška	1 930 mm	Rozchod přední/zadní	1 627/ 1 600 mm
Výška s paketem Worksite	1 935 mm	Světlá výška (bez/s Worksite)	150 / 175 mm

NÁKLADOVÝ PROSTOR

Objem (za 2./1. řadou sedadel)	4,0 / 5,5 m^3	Výška	1 339 mm
Počet europalet	2 / 3	Výška nakládací hrany	595 – 628 mm
Délka za 2. řadou	1 937 mm	Šířka / výška bočních dveří	935 / 1 241 mm
Délka v polovině výšky (za 2./1. ř.)	1 704 / 2 302 mm	Šířka / výška křídlových dveří	1 282 / 1 220 mm
Šířka (max./mezi podběhy)	1 636 / 1 258 mm	Šířka / výška výklopných dveří	1 212 / 1 181 mm

HMOTNOST

(6 míst; standardní konfigurace)

		2.2 MTJ 150k MT6
Standardní nosnost	Provozní (vč. řidiče)	-
	Užitečná	-
	Nejvyšší technicky přípustná	-
	Brzděný přívěs	-
Zvýšená nosnost	Provozní (vč. řidiče)	1 950
	Užitečná	1 150
	Nejvyšší technicky přípustná	3 100
	Brzděný přívěs	2 500

FIAT SCUDO / e-SCUDO

MOTORY	1.5 MTJ 120k MT6	2.2 MTJ 150k MT6	2.2 MTJ 150k AT8	2.2 MTJ 180k AT8	E-SCUDO 50 kWh	E-SCUDO 75 kWh
Palivo	Diesel	Diesel	Diesel	Diesel	Elektro	Elektro
Převodovka	6° manuál	6° manuál	8° automat	8° automat	1° automat	1° automat
Zdvihový objem (cm^3)	1 499	2 184	2 184	2 184	-	-
Vrtání x Zdvih (mm)	75 x 84,8	83,8 x 99	83,8 x 99	83,8 x 99	-	-
Kompresní poměr	16,4 : 1	15,5 : 1	15,5 : 1	15,5 : 1		
Max. výkon (kW/k)	88/120	110/150	110/150	132/180	100 / 136	100 / 136
Při otáčkách/min.	3500	3500	3500	3500	-	-
Točivý moment (Nm)	300	370	370	400	270	270
Při otáčkách/min.	1 750	1 500	1 500	1 500	-	-
Max. rychlost (km/h)	160	185	185	185	132	132
Emisní norma	Euro 6Ebis	Euro 6Ebis	Euro 6Ebis	Euro 6Ebis	Euro 6Ebis	Euro 6Ebis
Emise CO_2 (g/km)	167 – 189	163 – 189	172 – 195	171 – 195	0	0
Kombinovaná spotřeba dle WLTP (l/100 km)	6,3 – 7,1	6,2 – 7,1	6,5 – 7,4	6,5 – 7,4	-	-
Kombinovaná spotřeba dle WLTP (kWh/100 km)	-	-	-	-	21,7 – 26,1	24,4 – 27,3
Kombinovaný dojezd dle WLTP (km)	-	-	-	-	až 223	až 352
Objem palivové nádrže (l)	69	69	69	69	-	
Objem nádrže AdBlue® (l)	22,5	22,5	22,5	22,5	-	
Pneu standardní rozměr	215/65 R16	215/65 R16	215/65 R16	215/65 R16	215/65 R16	215/65 R16
Nabíjecí čas AC 11 kW (0-100%)	-	-	-	-	4h 50m	7h 39m
Nabíjecí čas DC 100 kW (20-80%)	-	-	-	-	31m	35m

Platnost ceníku: 1.10. – 31.10.2026

V tomto ceníku jsou uvedeny prodejní ceny v českých korunách, doporučené společností F Automobil Import s.r.o., které se vztahují na skladové anebo nově objednané vozy v době platnosti tohoto ceníku nebo do vyprodání zásob. Společnost F Automobil Import s.r.o. si vyhrazuje právo změny ceny, výbavy a technických údajů vozidla bez předchozího upozornění. Veškeré ceny, údaje a vyobrazení jsou orientační, nezávazné a mají pouze informativní charakter. Všechny uvedené informace mají charakter obchodního sdělení a nejsou nabídkou ve smyslu § 1732 odst. 2 zákona č. 89/2012 Sb., občanský zákoník, ve znění pozdějších předpisů. Akční nabídku dle ceníku nelze kombinovat s podmínkami pro velkoodběratele. Podrobné informace o vozidlech, standardní a mimořádné výbavě, o aktuálních cenách a konečné prodejní ceně, dodacích podmínkách a termínech Vám na přání poskytne autorizovaný prodejce vozidel FIAT PROFESSIONAL, rovněž pro Vás připraví i konkrétní nabídku.

*Na všechny vozy poskytuje FIAT PROFESSIONAL svým zákazníkům zákonnou dvouletou záruku a v rámci akce FIAT PROFESSIONAL DAYS dodatečných 6 let smluvní záruky (do 200.000 km) Extended Care Premium. Na vysokonapěťovou baterii u vozů s elektrickým pohonem je poskytována záruka 8 let nebo 160.000 Km. Během základní dvouleté záruky není omezen počet najetých kilometrů. Maximální celkový nájezd pro uplatnění smluvní záruky je 200.000 km (počítáno od stavu tachometru 0). Podmínkou poskytování záruky je dodržení Návodu k použití a údržbě vozidla a předepsaných servisních prohlídek. Více informací o zárukách a podmínkách získáte u autorizovaných prodejců FIAT PROFESSIONAL. Výše popsaná smluvní záruka Extended Care Premium (dodatečných 6 let) se nevztahuje na velkoodběratele.

**Údaje obsažené v nabídce operativního leasingu EASY LEASE mají informativní charakter. Tato indikativní nabídka není nabídkou ve smyslu § 1731 nebo 1732 občanského zákoníku, ani se nejedná o veřejný příslib dle § 1733 občanského zákoníku. Z této indikativní nabídky nevzniká nárok na uzavření smlouvy nebo objednávky. Nabídka operativního leasingu je poskytována ve spolupráci se společností Arval CZ, s.r.o. Příklad: Operativní leasing 7 590 Kč bez DPH měsíčně pro skladový model Fiat Scudo 1.5 MTJ 120k MT6 Van L2 MY26, ceníková cena vozidla bez DPH 745 000 Kč, délka trvání smlouvy 36 měsíců, nájezd 20 000 km/rok.

***Podmínky akce „Odložení 1. splátky jistiny o 8 měsíců“: Nabídka platí pro fyzické osoby podnikající a právnické osoby. Odložení 1. splátky jistiny o 8 měsíců (splátka úroku a pojištění odkladu nepodléhá), DPH splatné na počátku smlouvy. Délka financování 24-60 měsíců vč. odkladu, akontace ve výši min. 30 % (akontace může být navýšená za základě posouzení bonity klienta), povinnost sjednat pojištění prostřednictvím poskytovatele financování. Tato nabídka je pouze indikativní, není návrhem na uzavření smlouvy a nelze z ní proto dovozovat povinnost společnosti uskutečnit jakékoliv transakce. Poskytovatelem financování je UniCredit Leasing CZ, a.s., Želetavská 1525/1, 140 10 Praha 4, IČO: 15886492. Platnost akce 01.09. – 31.10.2026

****Údaje obsažené v nabídce operativního leasingu EASY LEASE mají informativní charakter. Tato indikativní nabídka není nabídkou ve smyslu § 1731 nebo 1732 občanského zákoníku, ani se nejedná o veřejný příslib dle § 1733 občanského zákoníku. Z této indikativní nabídky nevzniká nárok na uzavření smlouvy nebo objednávky. Nabídka operativního leasingu je poskytována ve spolupráci se společností Arval CZ, s.r.o. Příklad: Operativní leasing 8 190 Kč bez DPH měsíčně pro skladový model Fiat Scudo 2.2 MTJ 150k MT6 Van L2 MY26 Edice Professional, ceníková cena vozidla bez DPH 876 000 Kč, délka trvání smlouvy 36 měsíců, nájezd 20 000 km/rok.