FIAT DOBLÒ / E-DOBLÒ (skladové vozy)

ZROZENO K PRÁCI

CENÍK 10/2026

Akční cena již od

409 000 Kč bez DPH

Prodloužená záruka*

8 let / 200 000 km

Operativní leasing EASY LEASE**

od 6 290 Kč měsíčně

Využijte možnosti odkladu splátek financování***

o 8 měsíců

FIAT PROFESSIONAL

www.fiatprofessional.cz

Bližší informace o podmínkách naleznete na poslední straně

FIAT DOBLÒ

KLÍČOVÉ VLASTNOSTI

Komfortní pracoviště řidiče může být vybaveno 10“ infotainmentem s bezdrátovým propojením s telefonem pomocí Android Auto a Apple CarPlay

Široká nabídka pohonných jednotek: benzínový i naftový spalovací motor o výkonu 102 – 130 koní nebo elektrické e-DOBLÒ s dojezdem až 343 km

LED světlomety

Dvě délky karoserie, nákladový prostor až 4,4 m^3 a ložná plocha pro 2 europalety

6° manuální nebo 8° automatická převodovka

K dispozici také jako flexibilní Polokombi nebo univerzální Kombi N1 pro práci i rodinu

www.fiatprofessional.cz

FIAT DOBLÒ

EDICE PROFESSIONAL

Akční ceny v Kč bez DPH

FIAT DOBLÒ VAN			1.2 Turbo 110k MT6	1.5 BlueHDI 102k MT6
L1	3,3 m³	Standardní nosnost	~~583 000~~ 419 000*	~~598 000~~ 449 000*
L2	3,9 m³	Zvýšená nosnost		~~638 000~~ 459 000*

*Pouze skladové zásoby

Operativní leasing EASY LEASE****

od 6 490 Kč měsíčně

Prodloužená záruka*

8 let / 200 000 km

Praktická a komfortní

výbava navíc

Přední mlhové světlomety

Dešťový senzor

Elektricky sklopná zpětná zrcátka

Komfortní sedadlo řidiče s bederní opěrkou nastavitelné v 6 směrech

Dřevěná protiskluzová podlaha v nákladovém prostoru

Plnohodnotné rezervní kolo

www.fiatprofessional.cz

Bližší informace o podmínkách naleznete na poslední straně

FIAT DOBLÒ

VAN A POLOKOMBI

Ceny v Kč bez DPH

DOBLÒ VAN			1.2 Turbo 110k MT6	1.5 BlueHDI 102k MT6	1.5 BlueHDI 130k MT6	1.5 BlueHDI 130k AT8
L1	3,3 m³	Standardní nosnost	555 000* (510.02U.4)	570 000* (510.02L.4)	597 000* (510.02M.4)	657 000* (510.02K.4)
L1	3,3 m³	Zvýšená nosnost		590 000* (510.12L.4)	617 000* (510.12M.4)	677 000* (510.12K.4)
L2	3,9 m³	Zvýšená nosnost		610 000* (510.32L.4)	637 000* (510.32M.4)	697 000* (510.32K.4)

*Pouze skladové zásoby

DOBLÒ POLOKOMBI						
L2	3,0 m³	Zvýšená nosnost		628 000* (510.HJL.4)		715 000* (510.HJK.4)

*Pouze skladové zásoby

Akční cena již od

409 000 Kč

Využijte možnosti odkladu splátek financování***

o 8 měsíců

Široká nabídka vozů

skladem

Prodloužená záruka*

8 let / 200 000 km

Pro kompletní nabídku akčních cen kontaktujte autorizovaného prodejce FIAT PROFESSIONAL

www.fiatprofessional.cz

FIAT e-DOBLÒ

VAN A POLOKOMBI

Ceny v Kč bez DPH

e-DOBLÒ VAN

L1	**3,3 m³**	**Zvýšená nosnost**	**Baterie 50 kWh**	**799 000*** (511.122.4)
L2	**3,9 m³**	**Zvýšená nosnost**	**Baterie 50 kWh**	**819 000*** (511.322.4)

*Pouze skladové zásoby

e-DOBLÒ POLOKOMBI

L2	**3,0 m³**	**Zvýšená nosnost**	**Baterie 50 kWh**	**837 000*** (511.HJ2.4)

*Pouze skladové zásoby

Vybrané elektrické verze za cenu dieselu

Prodloužená záruka*

8 let / 200 000 km

Pro kompletní nabídku akčních cen kontaktujte autorizovaného prodejce FIAT PROFESSIONAL

Příjemné a moderní pracoviště řidiče. FIAT DOBLÒ může být vybaven barevným digitálním přístrojovým panelem a audiosystémem s displejem o velikosti 10“, vestavěnou navigací a bezdrátovým propojením s telefonem pomocí Android Auto a Apple CarPlay.

FIAT DOBLÒ

STANDARDNÍ VÝBAVA

BEZPEČNOST

Airbag řidiče, spolujezdce, boční airbagy, hlavové airbagy
ABS + EBA + EBD + ESP + ASR + Pomoc při rozjezdu do svahu
Autonomní nouzové brzdění s rozpoznáním chodců a cyklistů
Hlídání jízdních pruhů
Rozpoznání dopravních značek s omezením rychlosti
Inteligentní rychlostní asistent
Pokročilé hlídání pozornosti a únavy řidiče
LED světlomety s denním svícením
Automatické dálkové světlomety a světelný senzor
Nepřímá kontrola tlaku vzduchu v pneumatikách iTPMS
Zadní parkovací senzory

KOMFORT

Manuální klimatizace
Smartphone Station, 2x USB-C, Bluetooth, 2 reproduktory
Tempomat a omezovač rychlosti
Sedadla nastavitelná ve 4 směrech, látkové čalounění
Výškově a podélně nastavitelný multifunkční volant
Centrální zamykání s dálkovým ovládáním
Elektricky ovládaná přední okna a zrcátka
Elektrická parkovací brzda

FUNKCE

Zadní dvoukřídlé dveře plechové s otevíráním do 180°
Pravé boční posuvné dveře, plechové
Přepážka pevná, plechová
Osvětlení nákladového prostoru
Kotevní body na podlaze nákladového prostoru (6x)
Zásuvka 12V na palubní desce
Ocelová kola, pneu 195/65 R15 nebo 205/60 R16
Sada na opravu defektu

EDICE PROFESSIONAL navíc

Přední mlhové světlomety
Dešťový senzor
Elektricky sklopná zpětná zrcátka
Komfortní výškově nast. sedadlo řidiče s bederní opěrkou
Dřevěná protiskluzová podlaha v nákladovém prostoru
Plnohodnotné rezervní kolo

POLOKOMBI navíc

Komfortní výškově nast. sedadlo řidiče s bederní opěrkou
Sedadlo spolujezdce sklopné, s loketní opěrkou
Zadní lavice 3-místná, dělená, sklopná
Prosklené boční posuvné dveře pravé + levé, otevíratelná okna, dětská pojistka
Přepážka posuvná, mřížová, částečně otevíratelná
Podlaha nákladového prostoru z umělé hmoty

---

e-DOBLÒ navíc

Baterie Lithium-ion 50kWh se zárukou 8 let / 160 000 km
Třífázová palubní nabíječka 11 kW s funkcí V2L
Nabíjecí kabel pro wallbox (Mode 3, Typ 2, 6 metrů)
Halogenové přední světlomety
Ocelová kola s pneu 215/65 R16
Tepelné čerpadlo + aut. klimatizace + paket Visibilty (pouze Polokombi)

---

www.fiatprofessional.cz

FIAT DOBLÒ

VOLITELNÁ VÝBAVA

Ceny v Kč bez DPH

Kód	Nákladový prostor	Van	Polokombi
520	**Prosklené pravé boční dveře**	5 000	X
736	**Plechové boční dveře vpravo + vlevo**	12 000	X
GKD	**Prosklené boční dveře s otevíratelnými okny vpravo + vlevo**	18 000	Standard
515	**Kompletní prosklení vozu, boční posuvné dveře s otevíratelnými okny** *Dostupné pouze s: 40K nebo 181* *Nelze objednat s: J4S, J4U, J4W, BTW, XAM*	22 000	15 000
40K	**Zadní dvoukřídlé dveře prosklené, otevírání 180°, vyhřívané sklo, stěrač** *Nelze objednat s: J4S, J4U, J4W, BTW, B7Z, XAM*	5 000	5 000
181	**Výklopné zadní dveře prosklené, vyhřívané sklo, stěrač** *Dostupné pouze pro délku L1* *Nelze objednat s: J4S, J4U, J4W, B7Z, XAM*	8 000	X
7XC	**Podlaha nákladového prostoru z polypropylenu**	8 000	X
80K	**Podlaha nákladového prostoru a ochrana boků z polypropylenu**	10 000	X
CKC	**Podlaha nákladového prostoru dřevěná** (v ceně Edice Professional)	12 000	12 000
CKD	**Podlaha nákladového prostoru a ochrana boků dřevěná**	14 000	14 000
8GB	**Prosklená přepážka** *Dostupné pouze s: 40K*	2 000	X

Kód	Funkčnost	Van	Polokombi
008	**2x klíč s dálkovým ovládáním** *Nelze objednat s: C78, B7Z*	2 000	2 000
2U9	**Příprava pro tažné zařízení** Obsahuje kompletní elektroinstalaci vč. 13-pinové zásuvky pro přívěs a rám tažného zařízení (bez koncové koule)	8 000	8 000
TBB	**Rezervní kolo plnohodnotné, ocelové** (v ceně Edice Professional)	5 000	5 000
3CV	**16“ kola z lehkých slitin s pneumatikami 205/60 R16 96H XL třída A+** *Nelze objednat pro e-Doblo; Nelze objednat s: J4U, 0LT*	16 000	X
75W	**Pomocné PTC topení** *Pouze pro motory 1.5 BlueHDI; Nelze objednat s: 346, C77*	3 000	X
346	**Nezávislé vodní topení WEBASTO** S dálkovým ovládáním (bez funkce programování) Vyhřívané čelní sklo pod stěrači *Pouze pro motory 1.5 BlueHDI; Nelze objednat s: 75W, C77*	30 000	30 000

FIAT DOBLÒ

VOLITELNÁ VÝBAVA

Ceny v Kč bez DPH

Kód	Sedadla	Van	Polokombi
JT6	**Komfortní sedadlo řidiče** (v ceně Edice Professional) Nastavitelné v 6 směrech (podélně, opěradlo, výškově) s bederní opěrkou	5 000	standard
452	**Vyhřívaná přední sedadla a komfortní sedadlo řidiče** *V případě dvojsedadla spolujezdce je vyhřívané jen krajní sedadlo* *Pro Van nelze objednat s: JT6*	11 000	11 000
5ZJ	**Dvousedadlo spolujezdce MAGIC CARGO a komfortní sedadlo řidiče** Víceúčelové prostřední sedadlo: sklopné, využitelné jako stolek/opěra Krajní sedadlo se sklopným opěradlem pro přepravu dlouhých předmětů Možnost vyklopit krajní sedák vzhůru	14 000	X

Kód	Audio, navigace a bezpečnost	Van	Polokombi
R13	**Smartphone Station s tunerem FM a DAB** *Nelze objednat s: R19, J4S, J4U, J4W, XAM*	2 000	2 000
R15	**Rádio s 10“ displejem, Android Auto a Apple CarPlay** *Nelze objednat s: J4S, J4U, J4W, 73Y*	12 000	12 000
R17	**Infotainment Uconnect s 10“ displejem, Android Auto a Apple CarPlay** **Digitální přístrojový panel s barevným 10“ displejem** *Dostupné pouze s: J8S; Nelze objednat s: R13, R15, R19* *Pouze pro motorizace 1.5 BlueHDI 130k AT8 a e-Doblo*	23 000	X
R19	**Infotainment Uconnect s 10“ displejem, navigací, Android Auto a Apple CarPlay** **Digitální přístrojový panel s barevným 10“ displejem** *Nelze objednat s: R13, R15, R17, BTW*	30 000	30 000
XAM	**Zadní parkovací kamera** *Dostupné pouze s: R15* *Nelze objednat s: 181, 40K, R13, 515, J4S, J4U, J4W, 73Y*	6 000	X
CMZ	**LED přední světlomety pro E-DOBLO**	5 000	5 000

Kód	Elektromobilita	Van	Polokombi
C6G	**V2L (Vehicle to load)** Možnost napájení externích zařízení z trakční baterie Pro připojení externích zařízení je nutný adaptér z příslušenství	standard	standard
E03	**e-PTO: výstup z trakční baterie 400V** Konektor v motorovém prostoru *Dostupné pouze s: 782*	14 000	X
782	Příprava elektroinstalace pro přestavby *Dostupné pouze s: E03*	4 000	X

FIAT DOBLÒ

PAKETY

Ceny v Kč bez DPH

Kód	Název a obsah	Van	Polokombi
JHC	**VISIBILITY** (v ceně Edice Professional) Dešťový senzor Přední mlhové světlomety Elektricky sklopná černě lakovaná zrcátka Jednodotykové ovládání předních oken *Standard pro e-Doblo Polokombi*	6 000	6 000
BTW	**CITY** Paket VISIBILITY Rádio s 10“ displejem, Android Auto, Apple CarPlay Zadní parkovací kamera Automatická klimatizace *Nelze objednat s: 40K, 515, R13, R15, R19*	X	33 000
J4S	**TECHNO** Paket VISIBILITY Rádio s 10“ displejem, Android Auto, Apple CarPlay a navigací Digitální přístrojový panel s barevným 10“ displejem Digitální vnitřní zpětné zrcátko s obrazem ze dvou kamer: nad zadními dveřmi pod pravým vnějším zpětným zrcátkem Hlídání mrtvého úhlu Přední parkovací senzory Uzavřená přihrádka před spolujezdcem Vyšší akustická izolace interiéru *Nelze objednat s: 181, 40K, R13, R15, 515, B7Z, XAM*	46 000	X
J4U	**TECHNO & LOOK** Paket VISIBILITY Paket TECHNO Paket Look Zadní nárazník v barvě karoserie Boční ochranné lišty a kliky dveří lakované černě 16“ ocelová kola s celoplošnými ozdobnými kryty (4XE) *Nelze objednat s: 181, 40K, R13, R15, 515, 0LT, B7Z, XAM, 3CV*	60 000	X
J4W	**TECHNO & CARGO** Paket VISIBILITY Paket TECHNO Paket CARGO Sedadlo řidiče nastavitelné v 6 směrech Dřevěná podlaha nákladového prostoru *Dostupné pouze s: 5ZJ* *Nelze objednat s: 181, 40K, R13, R15, 515, B7Z, XAM, C78*	50 000	X

FIAT DOBLÒ

PAKETY

Ceny v Kč bez DPH

Kód	Název a obsah	Van	Polokombi
0LT	**WORKSITE** Zvýšená světlá výška (175 mm) Pneumatiky 215/65 R16 M+S 3PMSF (3CW) Ochranný kryt pod motorem Traction+ (elektronická kontrola trakce) HDC (systém kontroly rychlosti vozu při sjezdu z kopce) *Dostupné pouze s: TBB* *Nelze objednat s: J4U, 3CV*	10 000	10 000
1KU	**CARGO** 12V zásuvka a LED osvětlení v nákladovém prostoru 4 úchyty v horní části nákladového prostoru 230 V zásuvka na palubní desce	8 000	X
C78	**EASY** Paket VISIBILITY Automatická klimatizace Bezklíčové otevírání a startování vozu, 2x klíč Bezdrátové nabíjení telefonu *Nelze objednat s: 008, J4W*	20 000	X
587	**WINTER** Paket VISIBILITY Vyhřívaná přední sedadla, volant a čelní sklo pod stěrači Komfortní sedadlo řidiče nastavitelné výškově s bederní a loketní opěrkou	20 000	20 000
C77	**WINTER & WEBASTO** Paket VISIBILITY Paket WINTER Nezávislé topení Webasto *Dostupné pouze s motorem 1.5 BlueHDI*	45 000	45 000
1FP	**WINTER pro E-DOBLO** Paket VISIBILITY Paket WINTER Automatická klimatizace (standard pro polokombi) Tepelné čerpadlo (standard pro polokombi)	40 000	25 000
B7Z	**WINTER & EASY pro E-DOBLO** Paket VISIBILITY Paket EASY Paket WINTER *Nelze objednat s: J45, J4U, 181, 008*	45 000	X

FIAT DOBLÒ

PAKETY

Ceny v Kč bez DPH

Kód	Název a obsah	Van	Polokombi
J8S	**DRIVE ASSIST**	12 000	X
	Adaptivní tempomat s funkcí Stop & Go Asistent vedení v jízdním pruhu Rozšířené rozpoznávání dopravních značek Rozšířené autonomní nouzové brzdění (radar) Kožený volant s pádly řazení aut. převodovky		
	Pouze s: R17 nebo J4S+RM0 nebo J4U+RMO; Nelze objednat s: XAM *Pouze pro motorizaci 1.5 BlueHDI 130k AT8 a e-Doblo*		
73Y	**MAGIC MIRROR**	35 000	X
	Paket VISIBILITY Infotainment Uconnect s 10“ displejem, Android Auto a Apple CarPlay Digitální přístrojový panel s barevným 10“ displejem Digitální vnitřní zpětné zrcátko s obrazem ze dvou kamer: nad zadními dveřmi pod pravým vnějším zpětným zrcátkem Hlídání mrtvého úhlu Přední parkovací senzory		
	Nelze objednat s: J4S, J4U, XAM, R15		

FIAT DOBLÒ

BARVY

Ceny v Kč bez DPH

5DL	549	**Bílá Gelato**	0

28C	528	**Modrá Volare**	12 000

5DN	113	**Šedá Maestro**	12 000

5DP	632	**Černá Cinema**	12 000

SPECIÁLNÍ LAKOVÁNÍ

AJ9	479	**Modrá Linea**	26 000
AJ4	611	**Šedá Alluminio**	26 000
A4Q	064	**Červená Fuoco**	26 000
AQD	182	**Červená Passione**	26 000

FIAT DOBLÒ

ROZMĚRY A HMOTNOSTI

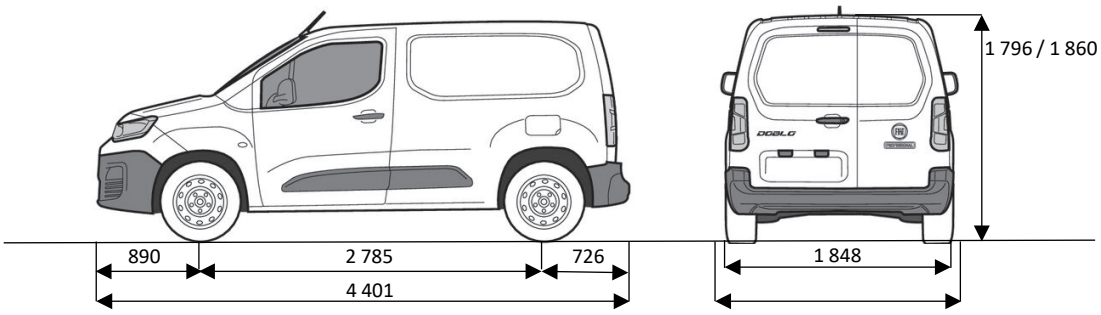

DOBLÒ VAN L1

Délka	4 401 mm	Rozvor	2 785 mm
Šířka (bez/se zrcátky)	1 848 / 2 107 mm	Převis přední/zadní	890 / 726 mm
Výška (bez/s paketem Worksite)	1 796 / 1 860 mm	Rozchod přední/zadní	1 548–1 563 / 1 568–1 577 mm

NÁKLADOVÝ PROSTOR

Objem (základní/s Magic Cargo)	3,3 / 3,8 m^3	Výška	1 200 – 1 270 mm
Počet europalet	2	Výška nakládací hrany	547 – 625 mm
Délka (základní/s Magic Cargo)	1 817 / 3 090 mm	Šířka / výška bočních dveří	675 / 1 072 mm
Šířka (max./mezi podběhy)	1 630 / 1 229 mm	Šířka / výška zadních dveří	1 241 / 1 196 mm

HMOTNOST (2 místa; standardní konfigurace)		**1.2 Turbo 110k MT6**	**1.5 BlueHDI 102k MT6**	**1.5 BlueHDI 130k MT6**	**1.5 BlueHDI 130k AT8**	**e-DOBLÒ**
Standardní nosnost	Provozní (vč. řidiče)	1 405	1 449	1 462	1 488	-
	Užitečná	535	571	557	551	-
	Nejvyšší technicky přípustná	1 940	2 020	2 019	2 039	-
	Brzděný přívěs	1 200	1 350	1 350	1 350	-
Zvýšená nosnost	Provozní (vč. řidiče)	-	1 467	1 465	1 491	1 749
	Užitečná	-	903	905	894	706
	Nejvyšší technicky přípustná	-	2 370	2 370	2 385	2 455
	Brzděný přívěs	-	1 000	1 000	1 000	750

FIAT DOBLÒ

ROZMĚRY A HMOTNOSTI

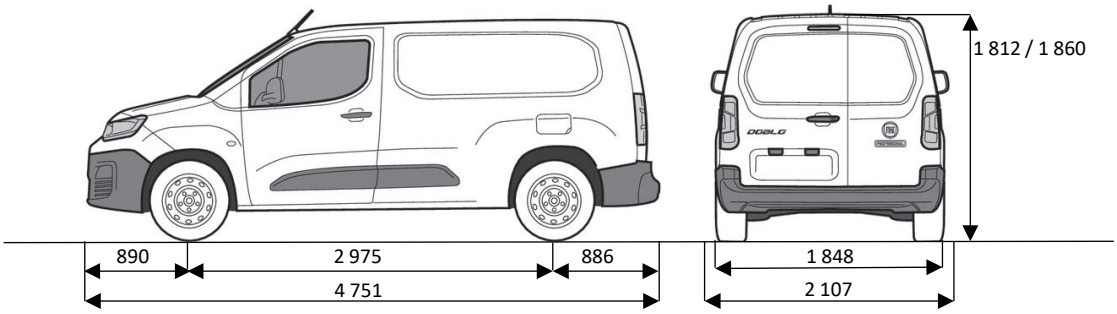

DOBLÒ VAN L2

Délka	4 751 mm	Rozvor	2 975 mm
Šířka (bez/se zrcátky)	1 848 / 2 107 mm	Převis přední/zadní	890 / 886 mm
Výška (bez/s paketem Worksite)	1 812 / 1 860 mm	Rozchod přední/zadní	1 553–1 563 / 1 549–1 568 mm

NÁKLADOVÝ PROSTOR

Objem (základní/s Magic Cargo)	3,9 / 4,4 m^3	Výška	1 200 – 1 270 mm
Počet europalet	2	Výška nakládací hrany	560 – 617 mm
Délka (základní/s Magic Cargo)	2 167 / 3 440 mm	Šířka / výška bočních dveří	675 / 1 072 mm
Šířka (max./mezi podběhy)	1 630 / 1 229 mm	Šířka / výška zadních dveří	1 241 / 1 196 mm

HMOTNOST (2 místa; standardní konfigurace)		**1.5 BlueHDI 102k MT6**	**1.5 BlueHDI 130k MT6**	**1.5 BlueHDI 130k AT8**	**e-DOBLÒ**
Zvýšená nosnost	Provozní (vč. řidiče)	1 522	1 520	1 555	1 816
	Užitečná	858	860	845	634
	Nejvyšší technicky přípustná	2 380	2 380	2 400	2 450
	Brzděný přívěs	1 050	1 050	1 000	750

FIAT DOBLÒ

ROZMĚRY A HMOTNOSTI

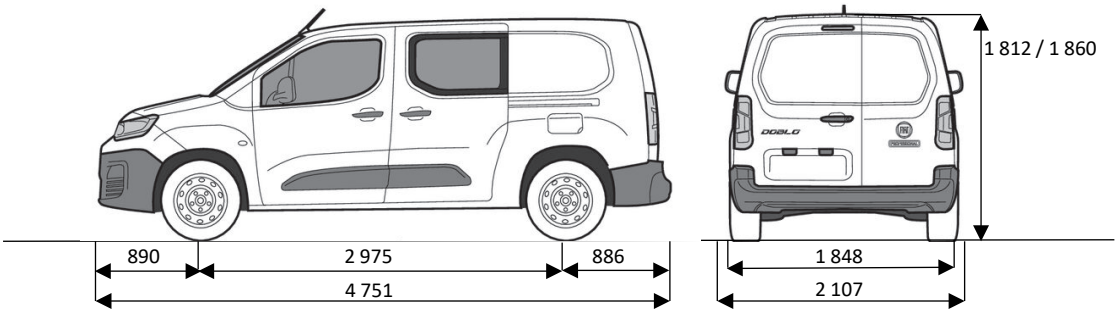

DOBLÒ POLOKOMBI

Délka	4 751 mm	Rozvor	2 975 mm
Šířka (bez/se zrcátky)	1 848 / 2 107 mm	Převis přední/zadní	890 / 886 mm
Výška (bez/s paketem Worksite)	1 812 / 1 860 mm	Rozchod přední/zadní	1 553–1 563 / 1 549–1 568 mm

NÁKLADOVÝ PROSTOR

Objem (5/2 místa)	1,8 / 3,5 m^3	Výška	1 200 – 1 270 mm
Počet europalet (5/2 místa)	1 / 2	Výška nakládací hrany	560 – 617 mm
Délka (5/2 místa)	1 450 / 2 000 mm	Šířka / výška bočních dveří	675 / 1 072 mm
Šířka (max./mezi podběhy)	1 527 / 1 229 mm	Šířka / výška zadních dveří	1 241 / 1 196 mm

HMOTNOST

(5 míst; standardní konfigurace)

		1.5 BlueHDI 102k MT6	1.5 BlueHDI 130k AT8	e-DOBLÒ
	Provozní (vč. řidiče)	1 645	1 667	1 888
Zvýšená nosnost	Užitečná	755	733	567
Zvýšená nosnost	Nejvyšší technicky přípustná	2 400	2 400	2 455
Zvýšená nosnost	Brzděný přívěs	1 030	1 030	750

FIAT DOBLÒ / e-DOBLÒ

MOTORY

MOTOR	1.2 Turbo 110k	1.5 BlueHDI 102k	1.5 BlueHDI 130k	1.5 BlueHDI 130k 8AT	e-DOBLÒ
Převodovka	6° manuál	6° manuál	6° manuál	8° automat	1° automat
Zdvihový objem (cm^3)	1 199	1 499	1 499	1 499	-
Max. výkon (kW/k)	81 / 110	75 / 102	96 / 130	96 / 130	100 / 136
Při otáčkách/min.	5 500	3500	3 750	3 750	-
Točivý moment (Nm)	205	250	300	300	270
Při otáčkách/min.	1 750	1 750	1 750	1 750	-
Emisní norma	Euro 6Ebis	Euro 6Ebis	Euro 6Ebis	Euro 6Ebis	Euro 6Ebis
Emise CO_2 (g/km)	142 – 171	136 – 161	141 – 171	143 – 171	0
Kombinovaná spotřeba dle WLTP (l/100 km)	6,3 – 7,6	5,2 – 6,1	5,4 – 6,5	5,4 – 6,5	-
Kombinovaná spotřeba dle WLTP (kWh/100 km)	-	-	-	-	17,4 – 21,7
Dojezd dle WLTP	-	-	-	-	Až 343 km
Objem palivové nádrže (l)	61	53	53	53	-
Objem nádrže AdBlue® (l)	-	17	17	17	-
Pneu standardní rozměr	195/65 R15	195/65 R15	205/60 R16	205/60 R16	215/65 R16
Pneu se zvýšenou nosností	-	205/60 R16	205/60 R16	205/60 R16	-

FIAT PROFESSIONAL

Platnost ceníku: 1.10. – 31.10.2026

V tomto ceníku jsou uvedeny prodejní ceny v českých korunách, doporučené společností F Automobil Import s.r.o., které se vztahují na skladové anebo nově objednané vozy v době platnosti tohoto ceníku nebo do vyprodání zásob. Společnost F Automobil Import s.r.o. si vyhrazuje právo změny ceny, výbavy a technických údajů vozidla bez předchozího upozornění. Veškeré ceny, údaje a vyobrazení jsou orientační, nezávazné a mají pouze informativní charakter. Všechny uvedené informace mají charakter obchodního sdělení a nejsou nabídkou ve smyslu § 1732 odst. 2 zákona č. 89/2012 Sb., občanský zákoník, ve znění pozdějších předpisů. Akční nabídku dle ceníku nelze kombinovat s podmínkami pro velkoodběratele. Podrobné informace o vozidlech, standardní a mimořádné výbavě, o aktuálních cenách a konečné prodejní ceně, dodacích podmínkách a termínech Vám na přání poskytne autorizovaný prodejce vozidel FIAT PROFESSIONAL, rovněž pro Vás připraví i konkrétní nabídku.

*Na všechny vozy poskytuje FIAT PROFESSIONAL svým zákazníkům zákonnou dvouletou záruku a v rámci akce FIAT PROFESSIONAL DAYS dodatečných 6 let smluvní záruky (do 200.000 km) Extended Care Premium. Na vysokonapěťovou baterii u vozů s elektrickým pohonem je poskytována záruka 8 let nebo 160.000 Km. Během základní dvouleté záruky není omezen počet najetých kilometrů. Maximální celkový nájezd pro uplatnění smluvní záruky je 200.000 km (počítáno od stavu tachometru 0). Podmínkou poskytování záruky je dodržení Návodu k použití a údržbě vozidla a předepsaných servisních prohlídek. Více informací o zárukách a podmínkách získáte u autorizovaných prodejců FIAT PROFESSIONAL. Výše popsaná smluvní záruka Extended Care Premium (dodatečných 6 let) se nevztahuje na velkoodběratele.

**Údaje obsažené v nabídce operativního leasingu EASY LEASE mají informativní charakter. Tato indikativní nabídka není nabídkou ve smyslu § 1731 nebo 1732 občanského zákoníku, ani se nejedná o veřejný příslib dle § 1733 občanského zákoníku. Z této indikativní nabídky nevzniká nárok na uzavření smlouvy nebo objednávky. Nabídka operativního leasingu je poskytována ve spolupráci se společností Arval CZ, s.r.o. Příklad: Operativní leasing 6 290 Kč bez DPH měsíčně pro skladový model Fiat Doblo 1.2 Turbo 110k MT6 Van L1 MY26 S4, ceníková cena vozidla bez DPH 555 000 Kč, délka trvání smlouvy 36 měsíců, nájezd 20 000 km/rok.

***Podmínky akce „Odložení 1. splátky jistiny o 8 měsíců“: Nabídka platí pro fyzické osoby podnikající a právnické osoby. Odložení 1. splátky jistiny o 8 měsíců (splátka úroku a pojištění odkladu nepodléhá), DPH splatné na počátku smlouvy. Délka financování 24-60 měsíců vč. odkladu, akontace ve výši min. 30 % (akontace může být navýšená za základě posouzení bonity klienta), povinnost sjednat pojištění prostřednictvím poskytovatele financování. Tato nabídka je pouze indikativní, není návrhem na uzavření smlouvy a nelze z ní proto dovozovat povinnost společnosti uskutečnit jakékoliv transakce. Poskytovatelem financování je UniCredit Leasing CZ, a.s., Želetavská 1525/1, 140 10 Praha 4, IČO: 15886492. Platnost akce 01.09. – 31.10.2026

****Údaje obsažené v nabídce operativního leasingu EASY LEASE mají informativní charakter. Tato indikativní nabídka není nabídkou ve smyslu § 1731 nebo 1732 občanského zákoníku, ani se nejedná o veřejný příslib dle § 1733 občanského zákoníku. Z této indikativní nabídky nevzniká nárok na uzavření smlouvy nebo objednávky. Nabídka operativního leasingu je poskytována ve spolupráci se společností Arval CZ, s.r.o. Příklad: Operativní leasing 6 490 Kč bez DPH měsíčně pro skladový model Fiat Doblo 1.2 Turbo 110k MT6 Van L1 Edice Professional MY26 S4, ceníková cena vozidla bez DPH 583 000 Kč, délka trvání smlouvy 36 měsíců, nájezd 20 000 km/rok.